Raclette-Öfeli

Stationäre Maschine

Ständerbohrmaschine mit Beschlägebohrer Ø 40

Handmaschinen

Handoberfräse mit Nutfräser Ø 6 und Seitenanschlag

Handwerkzeug

Japansäge, Stechbeitel, Handhobel

Arbeiten

Bank	reissen
	Zinkenverbindung herstellen
	Schlitz für Pfännli sägen und ausstechen
Handoberfräse	Nut fräsen
Ständerbohr-maschine	Ø 40 Löcher bohren
Bank	Spachtel konisch hobeln
	schleifen und Kanten leicht brechen
	Zeitbedarf notieren, Formular ausfüllen
	zerlegt, mit Eingabeformular in C4 Versand-tasche **an schreinermacher senden**

Werkstoffliste

Bestandteile	Material	St.	Länge	Breite	Dicke
Öfeli	Laubholz	2	126	108	18
Spachtel	Laubholz	1	120	35	6
Raclette-Pfännchen**		1	KOCH-Nr. 50.963.490		
Teelichter**		4	Ø 38		

* Spachtel mit einem 45°-Schnitt fertig ablängen
** Pfännchen und Teelichter müssen nicht mitgesendet werden

Zeitrahmen für die Fertigung

90 bis 180 min, ohne Rüstzeit für Material und Werkzeug (Fräser und Bohrer nicht eingespannt, Maschinen nicht voreingestellt)

Öfeli (M 1:5)

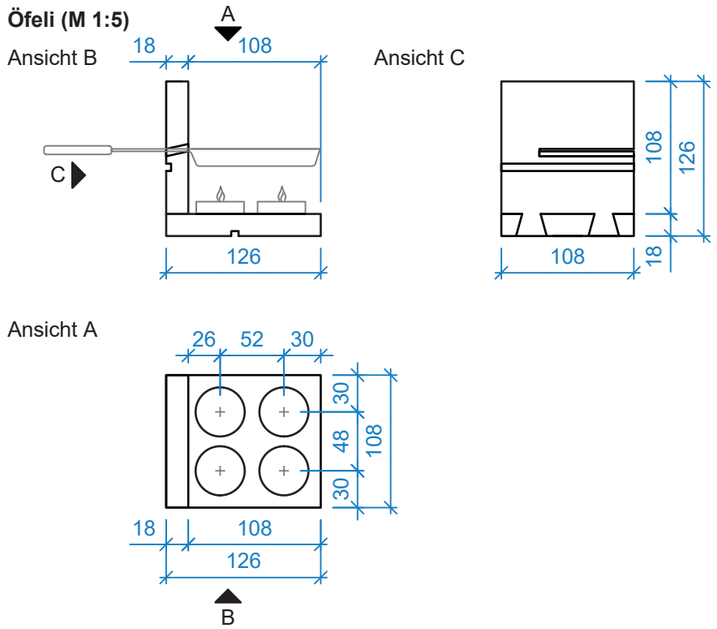

Spachtel (M 1:1)

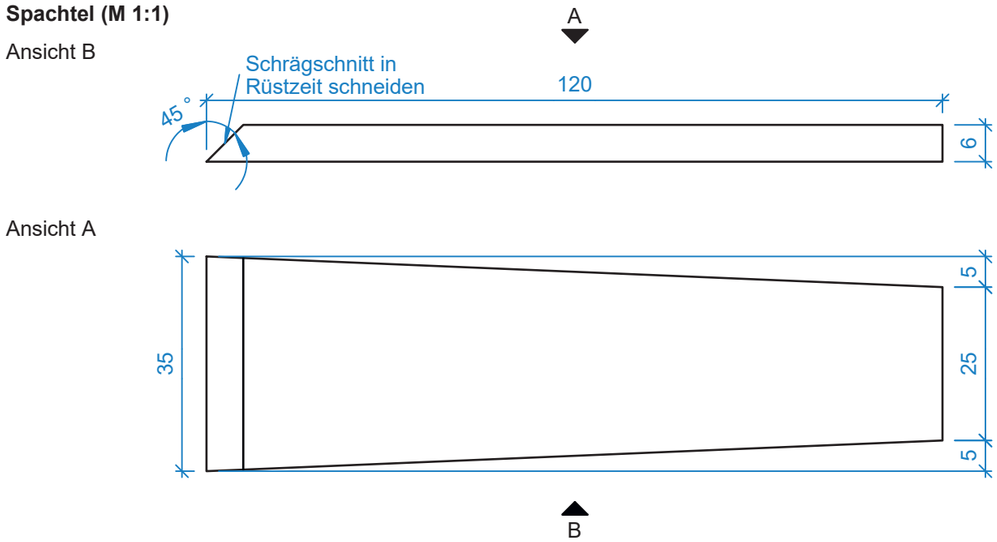

Öfeli (M 1:1)

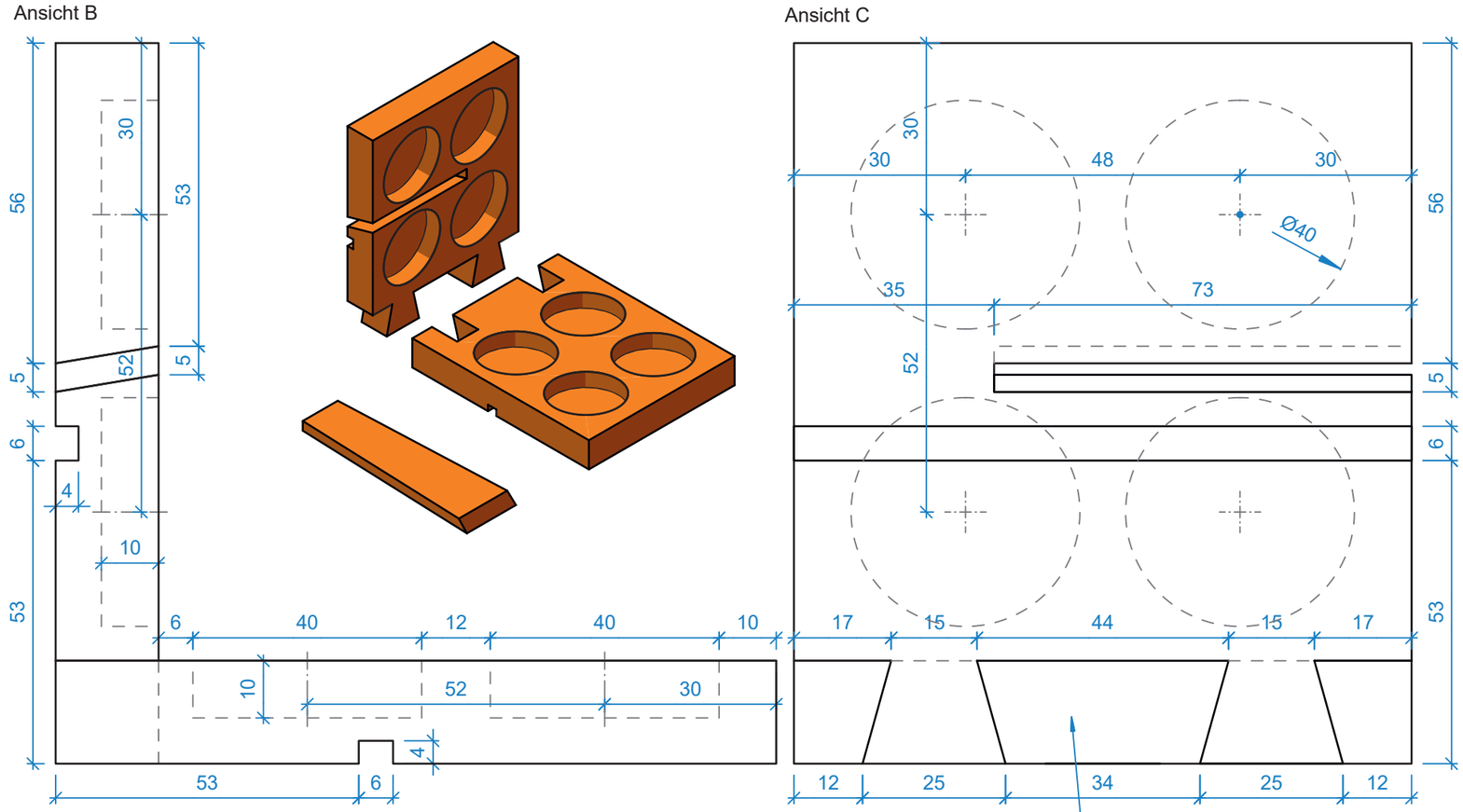

Die Zinkenverbindung muss von Hand zusammengesteckt werden können. Seiten- und Grundbearbeitungen sauber, nicht geschliffen.

talent 2023 wettbewerb

schreiner macher LehrbetriebsVerbund

Anmeldung und Wettbewerbs-Bedingungen auf www.schreinertalent.ch

Einsendeschluss ist der 1. Mai 2023
Wir wünschen gutes Gelingen!

Aufgaben-Nr.:	Talent 23
Massstab:	1:5 / 1:1
Plangrösse:	420 x 297
Datum:	9.01.2023
Gezeichnet:	chme

Hauptsponsor: KOCH Unter Profils

Wettbewerb-Hauptsponsor: EK Küchen Cuisines

Medienpartner: Schreiner Zeitung, IDB

Basissponsor: remmers, Oertli

Preissponsoren: Festool, Makita, Bosch, DeWalt, Bahco, Hem, metabo

schreinermacher übernimmt weder Kosten noch jegliche Haftung.