Tischdiener / Ménage

Handmaschinen

Handoberfräse mit Nutfräser Ø 10, Seitenanschlag, Kopierrring*
Handbohrmaschine mit Beschlägebohrer Ø 30 und Ø 5

Handwerkzeug

Japansäge, Handhobel, Stechbeitel

Arbeiten

Bank	reissen
	oberes Zapfenloch ausstechen
	Verbindungen sägen
	Stiel und Griff rund hobeln und schleifen
	obere Verbindung verleimen
Handoberfräse	Nut, Falz und Kontur beim Teller fräsen
Bank	Ø 30 Loch und Pufferlöcher bohren
	Zapfenloch unten ausstechen
	Dübelloch anreissen und bohren
	ablängen, schleifen, Kanten leicht brechen
	Zeitbedarf notieren, Formular ausfüllen
	zerlegt, mit Eingabeformular in C4 Versand-tasche **an schreinermacher senden**

Werkstoffliste

Bestandteile	Material	St.	Länge	Breite	Dicke
Stiel	Laubholz	1	188	18	18
Griff	Laubholz	1	100	18	18
Teller	Laubholz	1	170	170	18
Fräsunterlage	MDF o. Spa	1	250	250	16 - 19
Fräszirkel*	MDF o. Spe	1	250	60	8 - 12
Dübel	Laubholz	1	Ø6x30		
Einbohrpuffer	Kunststoff	4	KOCH-Nr. 70.860.011		

*ein Handoberfräsen-Stangenzirkel kann auch eingesetzt werden

Zeitrahmen für die Fertigung

120 bis 210 min, ohne Rüstzeit für Material und Werkzeug

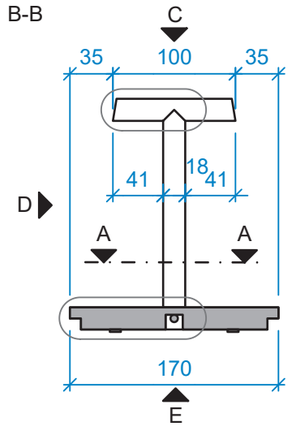

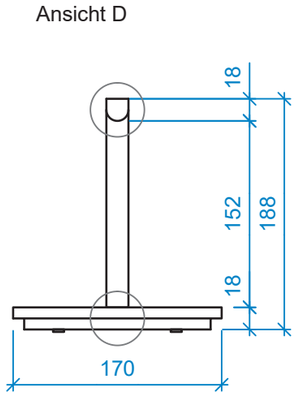

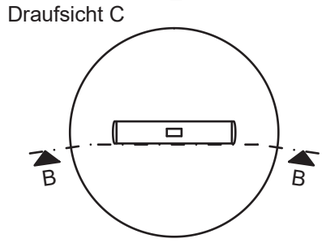

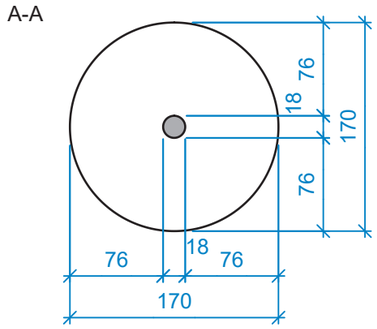

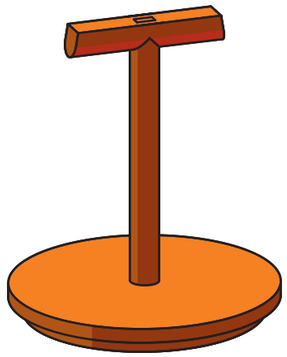

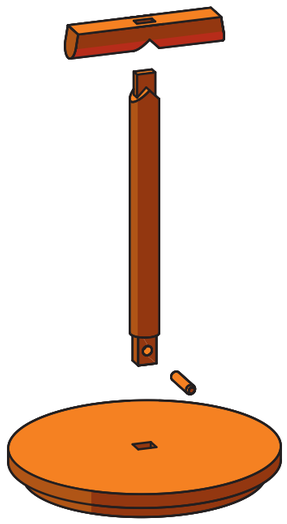

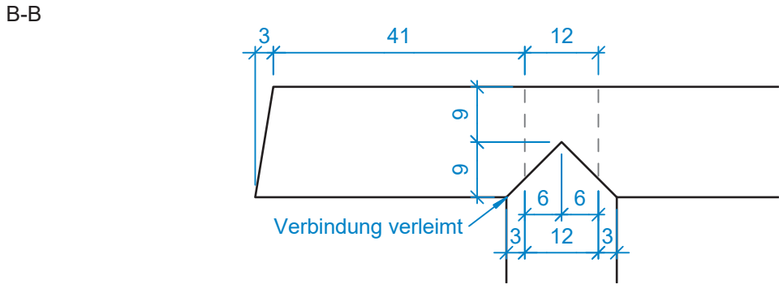

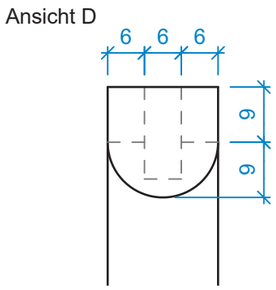

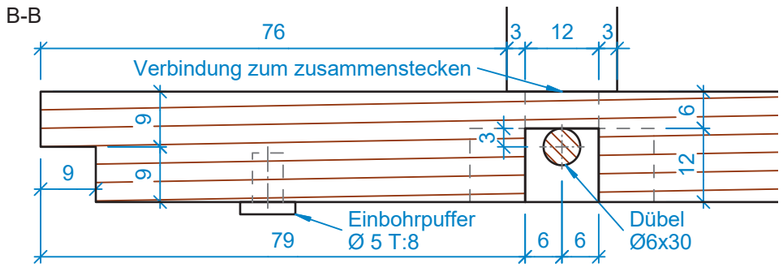

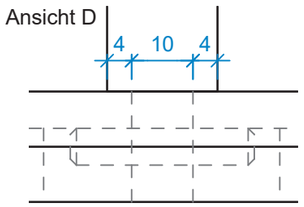

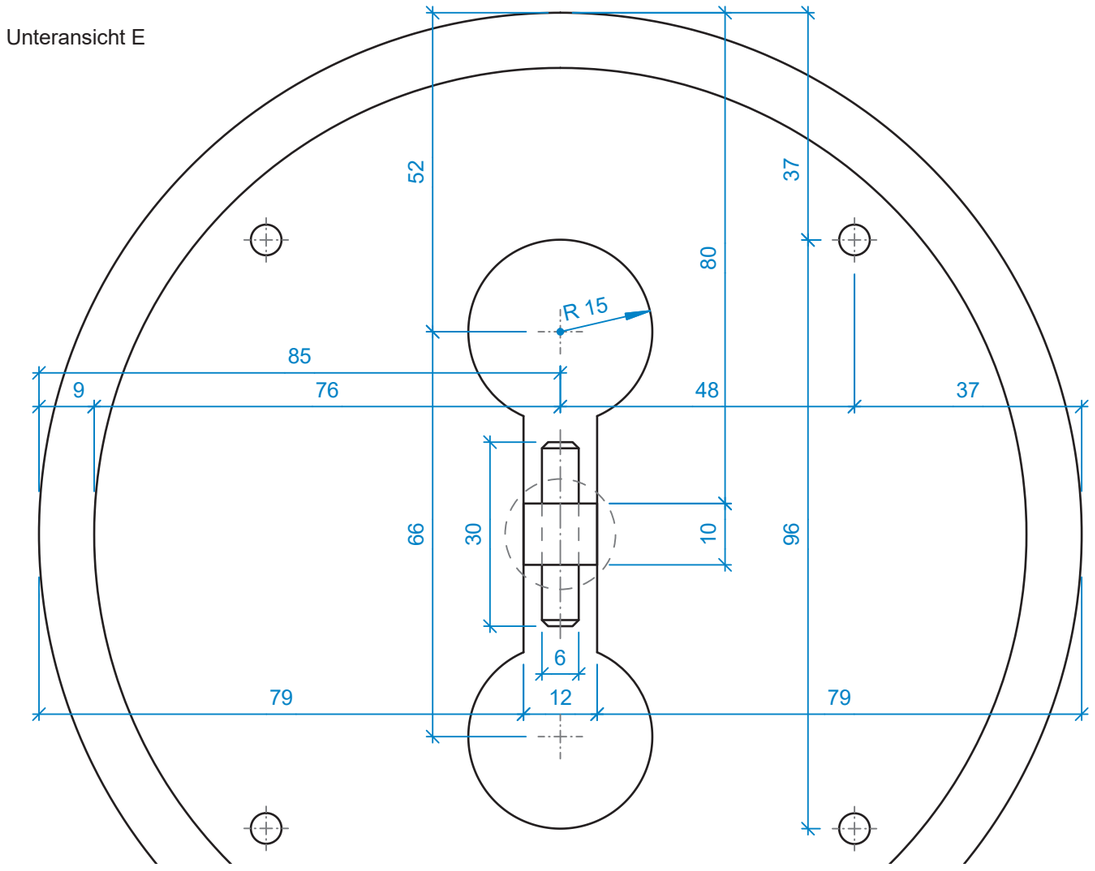

talent 2022 wettbewerb

schreiner macher
LehrbetriebsVerbund

Anmeldung und Wettbewerbs-Bedingungen auf www.schreinertalent.ch

Einsendeschluss ist der 1. Mai 2022.
Wir wünschen gutes Gelingen!

Aufgaben-Nr.:	Talent 22
Massstab:	1:5 / 1:1
Plangrösse:	420 x 297
Datum:	11.01.2022
Gezeichnet:	chme

Hauptsponsor: KOCH Unter Profis

Wettbewerb-Hauptsponsor: EK Küchen Cuisines

Medienpartner: Schreiner Zeitung

Basissponsor: remmers, Oertli

Preissponsoren: Festool, Makita, Bosch, DeWalt, Bahco, Vom

schreinermacher übernimmt weder Kosten noch jegliche Haftung.