Bloc à couteaux

Machines stationnaires

Scie circulaire
Perceuse à colonne avec une mèche de Ø 15mm

Machines portatives

Défonceuse, fraise à rainurer Ø 6mm et guide parallèle

Etabli (outillage à main)

Scie japonaise, ciseaux à bois, perceuse à main, mèche de Ø 5mm

Travaux

Etabli	Traçage
Perceuse à colonne	Percer les trous pour aimants
Défonceuse	Fraiser les rainures de la pièce du centre
Etabli	Façonner les entailles, les assemblages ic. queue d'aigle
Scie circulaire	Coupe de longueur
Etabli	Perçage pour butoirs
	Poncer, casser legèrement les angles, assembler. Noter le temps d'éxécution, remplir le formulaire, emballer, joindre le formulaire et envoyer le tout à schreinermacher.

Liste de matériaux

Pièce	Mat.	Pce.	Long.	Larg.	Ep.
Pièce face	Bois dur	1	250	126	18
Partie centrale	Bois dur	1	214	126	18
Pièce arrière	Bois dur	1	178	126	18
Traverses	Bois dur	2	158	30	18
Butoir à percer*		4	Koch No 70.860.011		
Disque magnétique*		12	supermagnete S-15-08-N (Ø15x8)		

* les aimants et butoirs à percer ne doivent pas être fourni ni envoyés avec

Temps estimation pour la fabrication

3 à 5 heures, sans la préparation des matériaux et de l'outillage (Fraise et mèche non fixés, machines non préréglées)

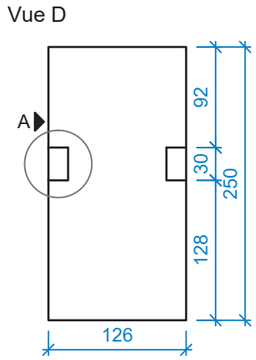

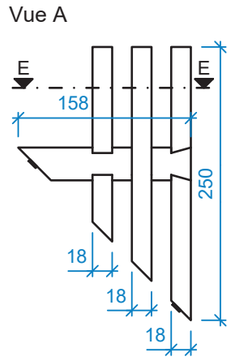

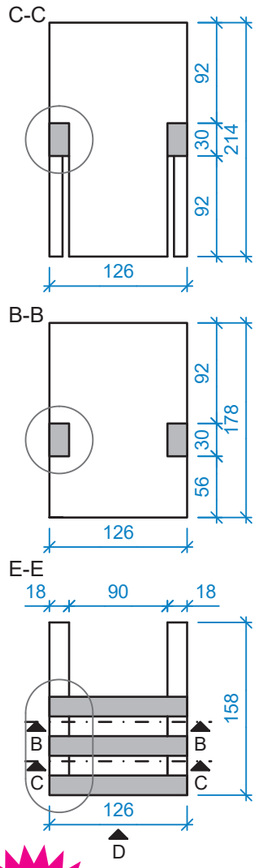

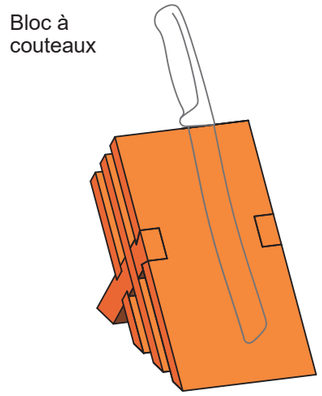

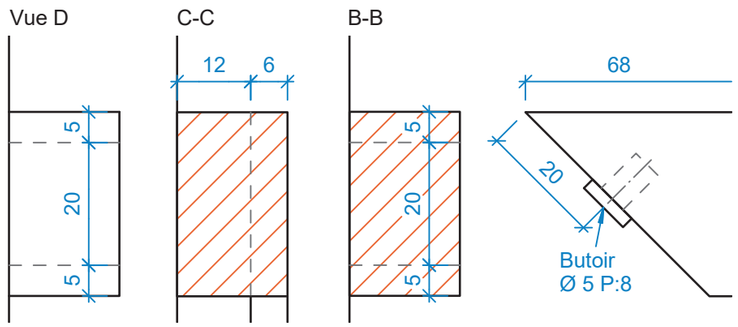

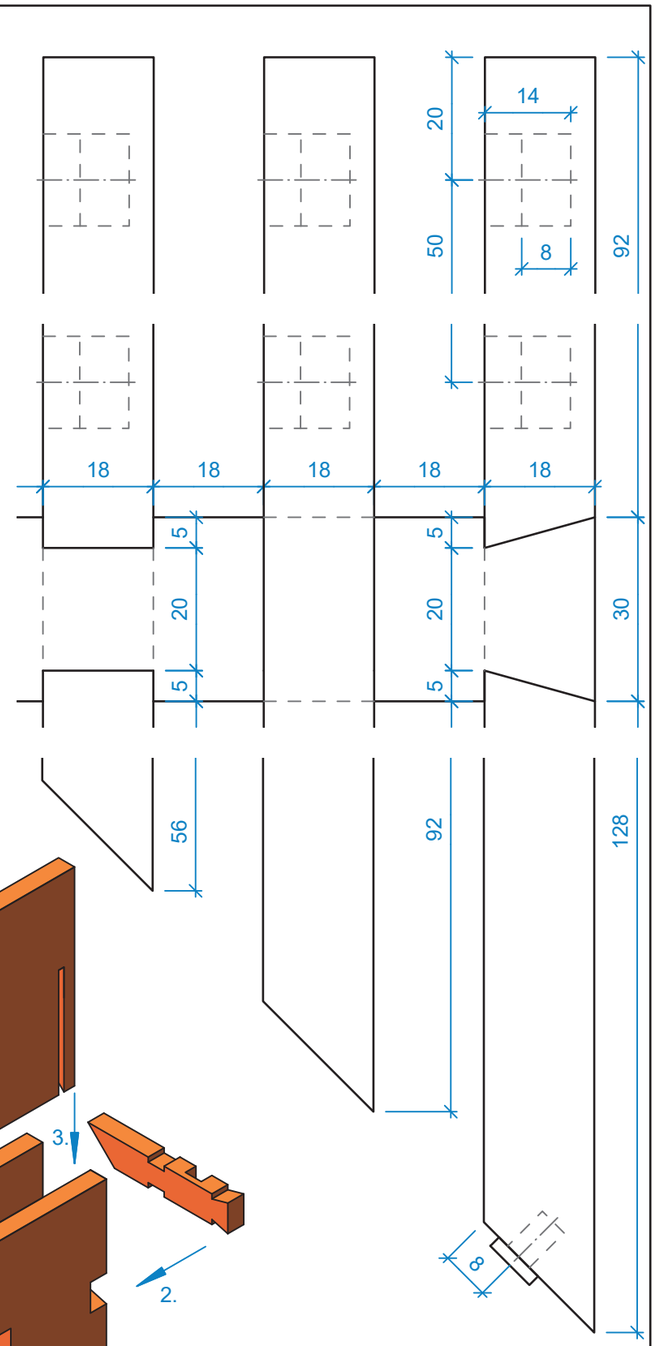

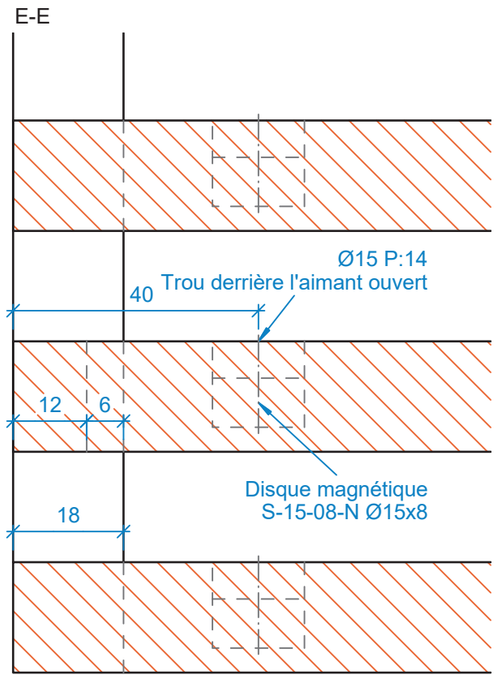

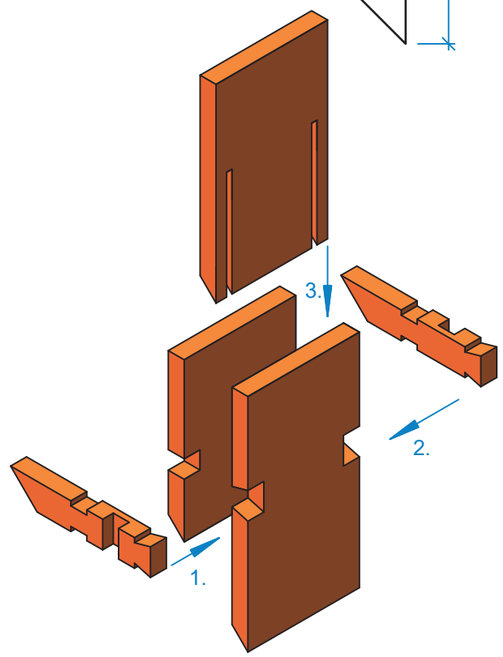

concours de talents 2026

10e édition

schreinermacher 20 Jahre
LehrbetriebsVerbund

Les conditions de participation et le formulaire d'inscription se trouvent sur www.concoursdetalents.ch

Délai d'envoi 1er mai 2026.
Nous vous souhaitons un bon travail !

Plan no.:	Talent 26
Echelle:	1:5 / 1:1
Format:	420 x 297
Data:	10.12.2025
Auteur:	chme

Sponsor principal
KOCH Unter Profis
LEUBA HIAG SA Le bois – notre compétence

Concours-Sponsor principal
SANITAS TROESCH

Partenaire média
SCHREINER ZEITUNG
schreinersicht ...online.
IDB L'INDUSTRIEL DU BOIS

Sponsor
OERTLI USF

Sponsors des prix
FESTOOL makita BOSCH DEWALT mafell metabo BAHCO

schreinermacher ne participe à aucun frais et décline toute responsabilité.